Energy Partners

Klasa: A1
Zakres przekrojów żyły roboczej: (70 - 240) mm²
Moment siły przy dokręcaniu śruby: (36 ± 0,5) Nm;
(38 ± 0,5) Nm;
(40 ± 0,5) Nm;
Indeks: 238467
Wymiary:

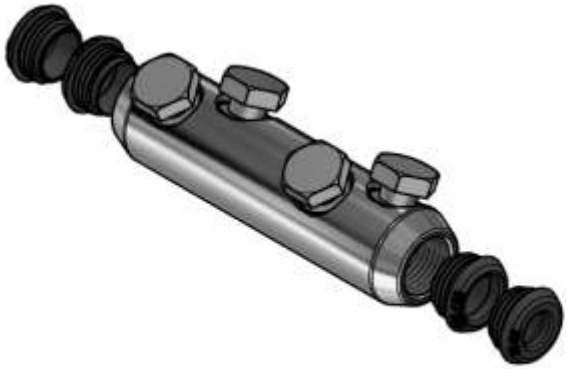

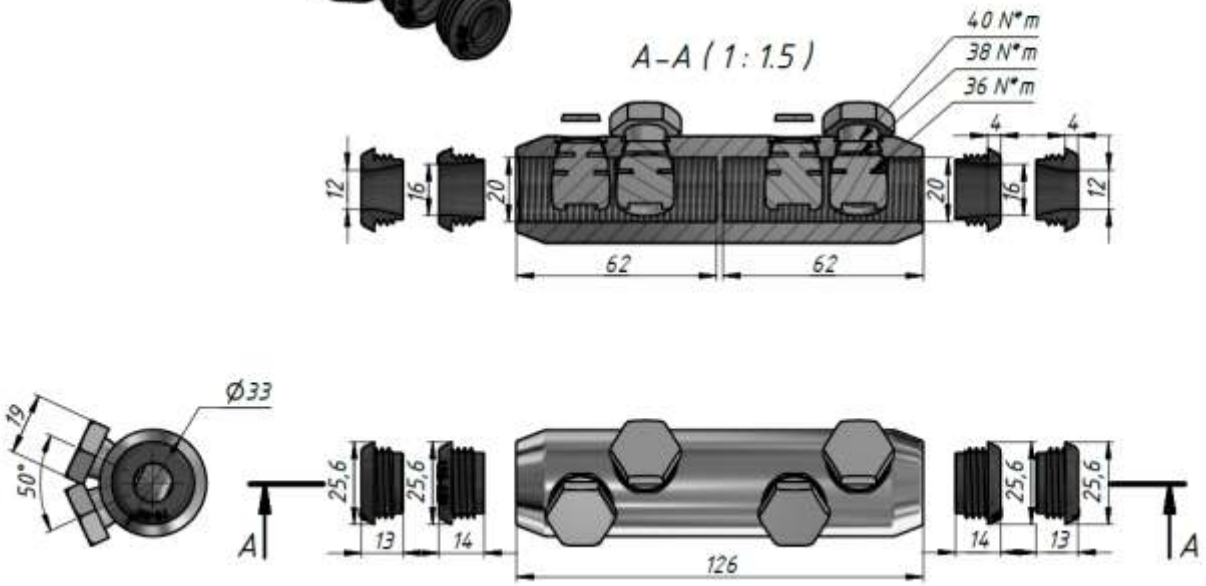


| L.p. | Opis | Nazwa handlowa | Nazwa materiału |
|---|---|---|---|
| 1 | Korpus złączki | CCBVzT-36-4-70-240 | Aluminium cynowane |
| 2 | Śruby zrywalne | | Aluminium 99,9% |

| | | | |
|---|---|---|---|
| Konstruował / Designed | Adrian Koszkało | 11.10.2025 | |
| Sprawdził / Checked | | | |
| Zatwierdził / Approved | Patrycja Sas | 22.10.2025 | |
| | Nazwisko / Name | Data / Date | Podpis / Signature |

EPLab

Nazwa wyrobu / Product name: Złączka kablowa śrubowa
Typ wyrobu / Product type: CCBVzT-36-4-70-240
Nr rysunku / Drawing no.: AKRT-22
Edycja / Revision: 01
Masa wyrobu kg / Total weight kg:
Format: A4
Nr arkusza / Sheet no.: 1/1