Energy Partners

Klasa: A1
Zakres przekrojów żyły roboczej: (120 - 300) mm²
Moment siły przy dokręcaniu śruby: (46 ± 0,5) Nm;
(48 ± 0,5) Nm;
(50 ± 0,5) Nm;
Indeks: 240804
Wymiary:

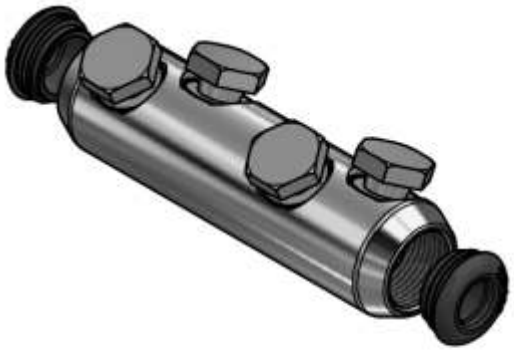

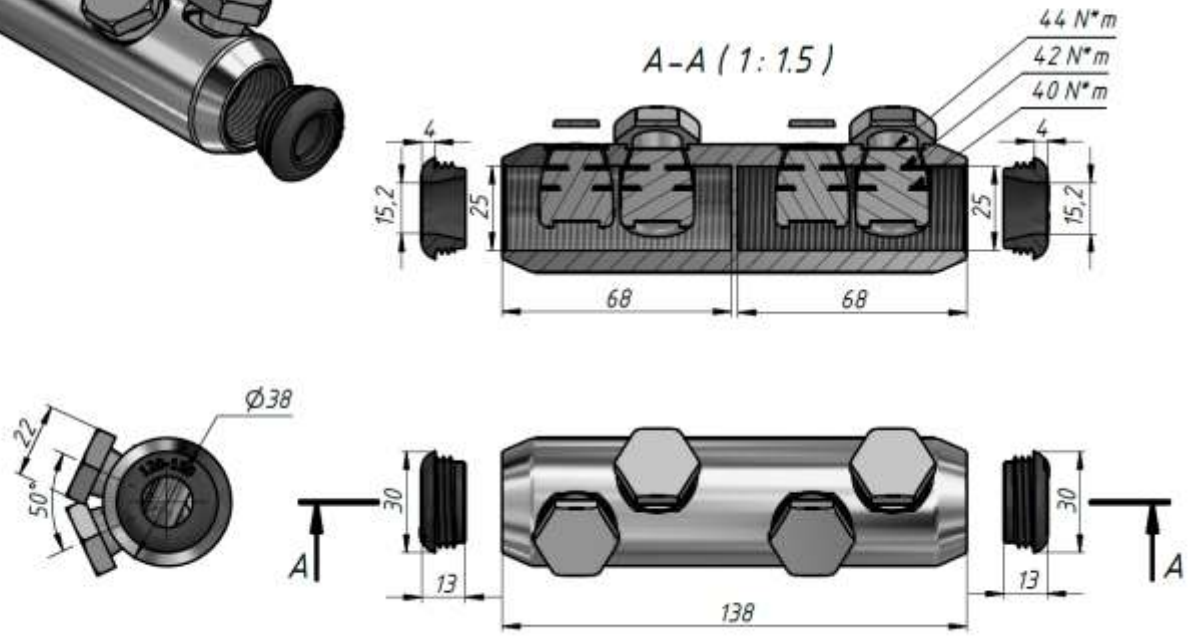

L.p.	Opis	Nazwa handlowa	Nazwa materiału
1	Korpus złączki	CCBVzT-36-4-120-300	Aluminium cynowane
2	Śruby zrywalne		Aluminium 99,9%

Konstruował / Designed	Adrian Koszkało	11.10.2025	
Sprawdził / Checked			
Zatwierdził / Approved	Patrycja Sas	22.10.2025	
	Nazwisko / Name	Data / Date	Podpis / Signature

EPLab

Nazwa wyrobu / Product name: Złączka kablowa śrubowa
Masa wyrobu kg / Total weight kg:
Typ wyrobu / Product type: CCBVzT-36-4-120-300
Format: A4
Nr rysunku / Drawing no.: AKRT-47
Edycja / Revision: 01
Nr arkusza / Sheet no.: 1/1