Klasa: A1
Zakres przekrojów żyły roboczej: (25 - 150) mm²
Moment siły przy dokręcaniu śruby: (30 ± 0,5) Nm;
(32 ± 0,5) Nm;
(34 ± 0,5) Nm;
Indeks: 238876
Wymiary:



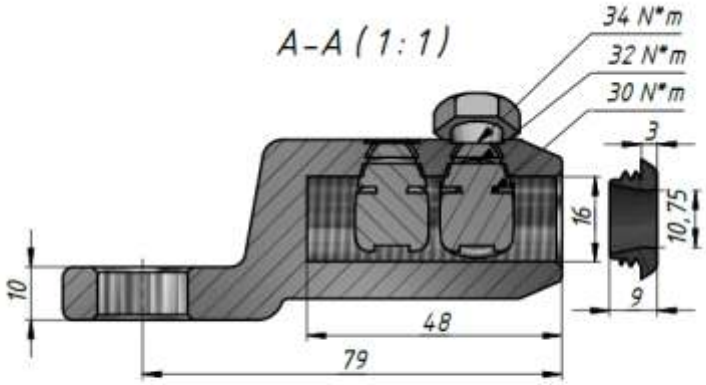

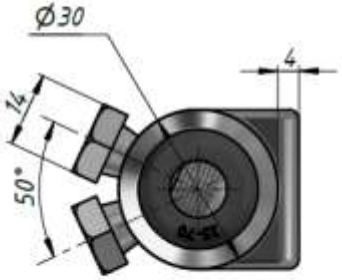

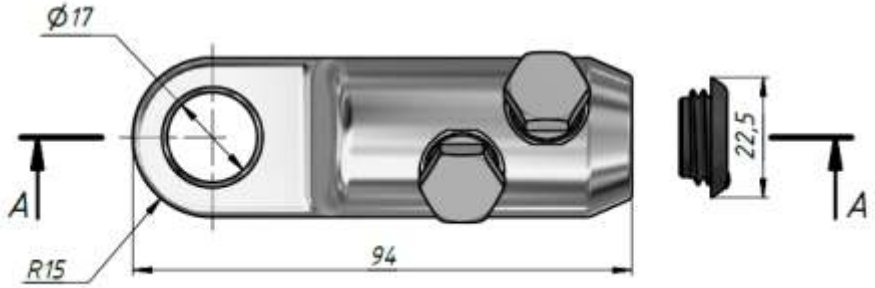

L.p.	Opis	Nazwa handlowa	Nazwa materiału
1	Korpus końcówki	CLBVzT-36-2-25-150	Aluminium cynowane
2	Śruby zrywalne		Aluminium 99,9%

Konstruował / Designed	Adrian Koszkało	18.10.2025	
Sprawdził / Checked			
Zatwierdził / Approved	Patrycja Sas	29.10.2025	
	Nazwisko / Name	Data / Date	Podpis / Signature

EPLab

Nazwa wyrobu / Product name: Końcówka kablowa śrubowa
Typ wyrobu / Product type: CLBVzT-36-2-25-150
Nr rysunku / Drawing no.: AKRT-29
Edycja / Revision: 01
Nr arkusza / Sheet no.: 1/1
Masa wyrobu kg / Total weight kg:
Format: A4