Klasa: A1
Zakres przekrojów żyły roboczej: (16 - 95) mm²
Moment siły przy dokręcaniu śruby: (14 ± 0,5) Nm;
(16 ± 0,5) Nm;
(18 ± 0,5) Nm;
Indeks: 238781
Wymiary:



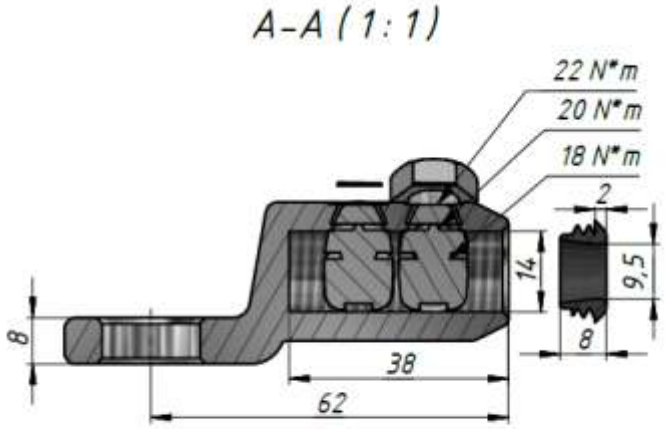


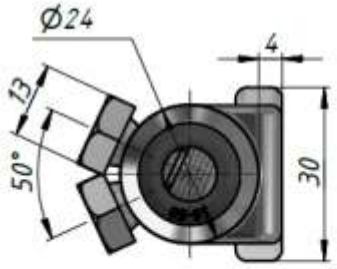


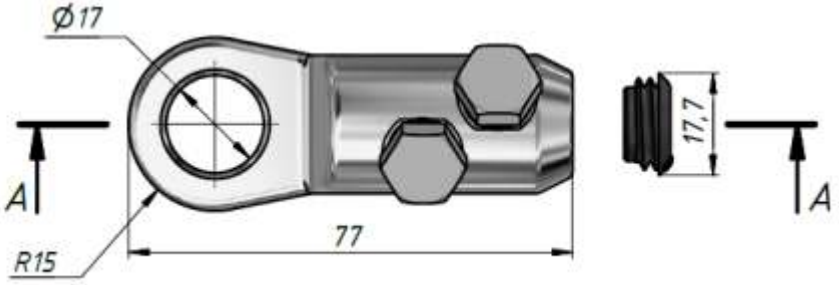


| L.p. | Opis | Nazwa handlowa | Nazwa materiału |
|---|---|---|---|
| 1 | Korpus końcówki | CLBVzT-36-2-16-95 | Aluminium cynowane |
| 2 | Śruby zrywalne | | Aluminium 99,9% |

| | | | |
|---|---|---|---|
| Konstruował / Designed | Adrian Koszkało | 18.10.2025 | |
| Sprawdził / Checked | | | |
| Zatwierdził / Approved | Patrycja Sas | 29.10.2025 | |
| | Nazwisko / Name | Data / Date | Podpis / Signature |

EPLab

Nazwa wyrobu / Product name: Końcówka kablowa śrubowa
Typ wyrobu / Product type: CLBVzT-36-2-16-95
Nr rysunku / Drawing no.: AKRT-28
Edycja / Revision: 01
Masa wyrobu kg / Total weight kg:
Format: A4
Nr arkusza / Sheet no.: 1/1