Klasa: A1
Zakres przekrojów żyły roboczej: (120 - 300) mm²
Moment siły przy dokręcaniu śruby: (46 ± 0,5) Nm;
(48 ± 0,5) Nm;
(50 ± 0,5) Nm;
Indeks: 240805
Wymiary:

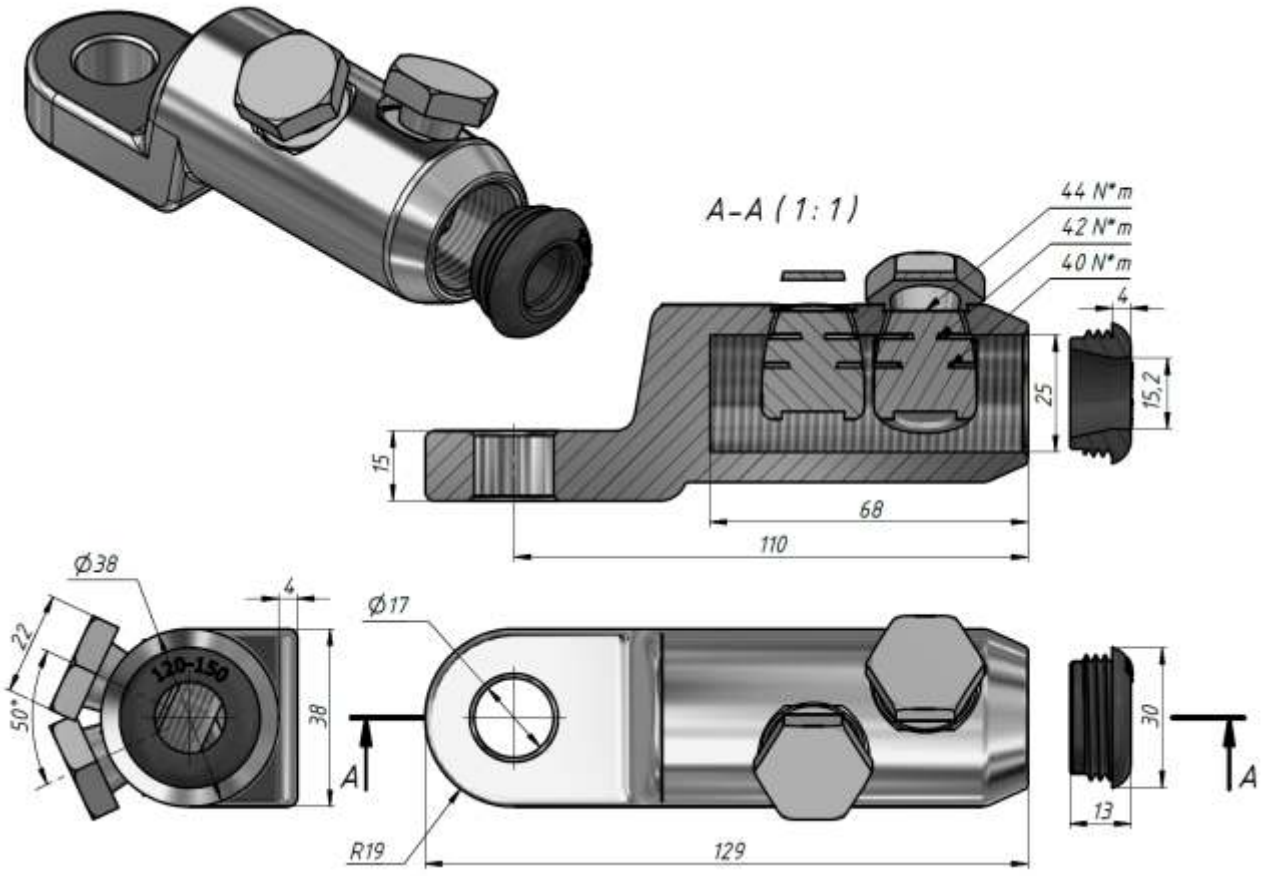

L.p.	Opis	Nazwa handlowa	Nazwa materiału
1	Korpus końcówki	CLBVzT-36-2-120-300	Aluminium cynowane
2	Śruby zrywalne		Aluminium 99,9%

Konstruował / Designed	Adrian Koszkało	18.10.2025	
Sprawdził / Checked			
Zatwierdził / Approved	Patrycja Sas	29.10.2025	
	Nazwisko / Name	Data / Date	Podpis / Signature

EPLab

Nazwa wyrobu / Product name: Końcówka kablowa śrubowa
Typ wyrobu / Product type: CLBVzT-36-2-120-300
Nr rysunku / Drawing no.: AKRT-49
Edycja / Revision: 01
Nr arkusza / Sheet no.: 1/1
Masa wyrobu kg / Total weight kg:
Format: A4